## Particolare sezione stradale

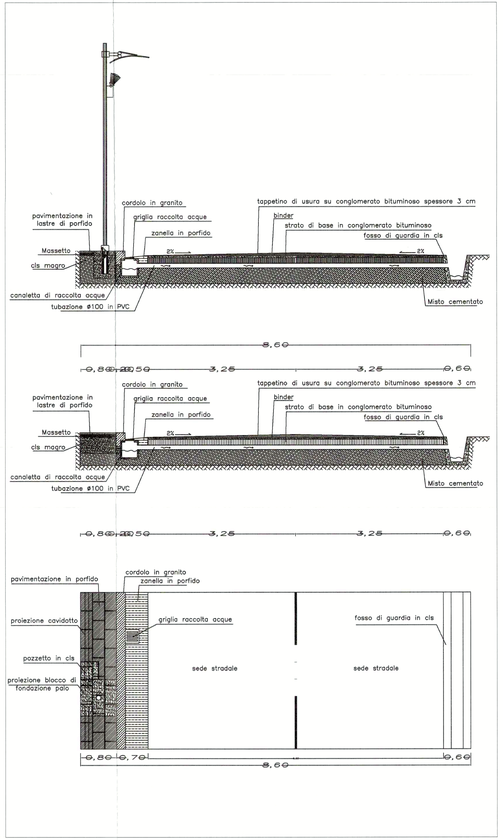


rapp 1:50

## Particolare palo di illuminazione stradale

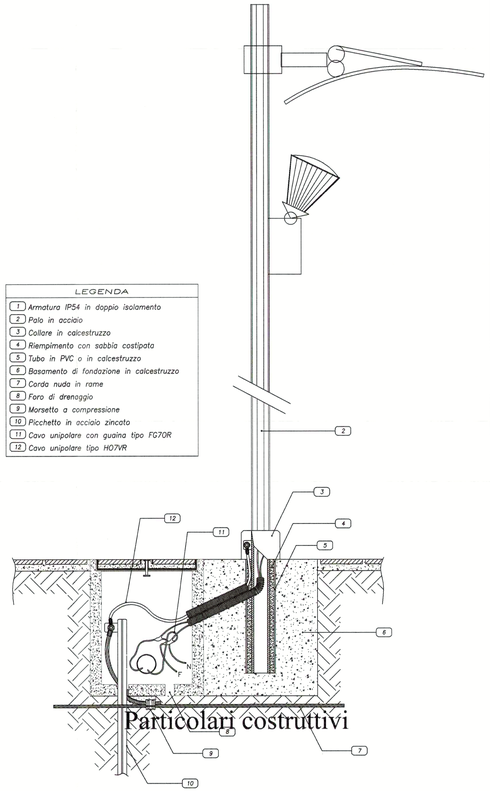


rapp 1:10

## Particolare sezione stradale

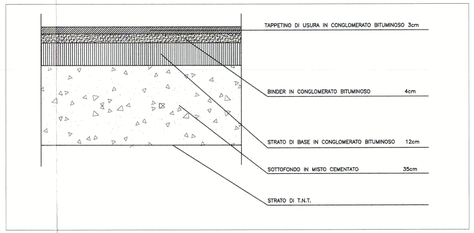


rapp 1:10

## Blocco fondazione palo

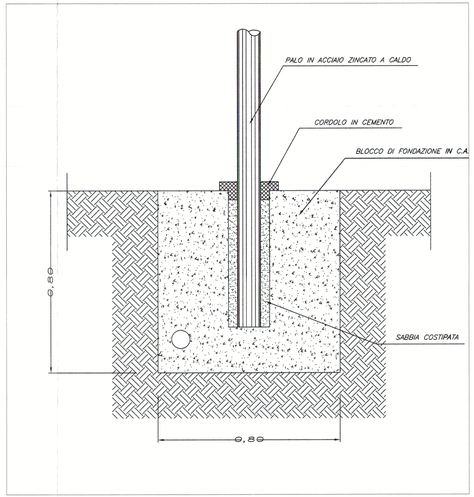


rapp 1:10

## Pozzetto tipo in CLS per smistamento cavidotti

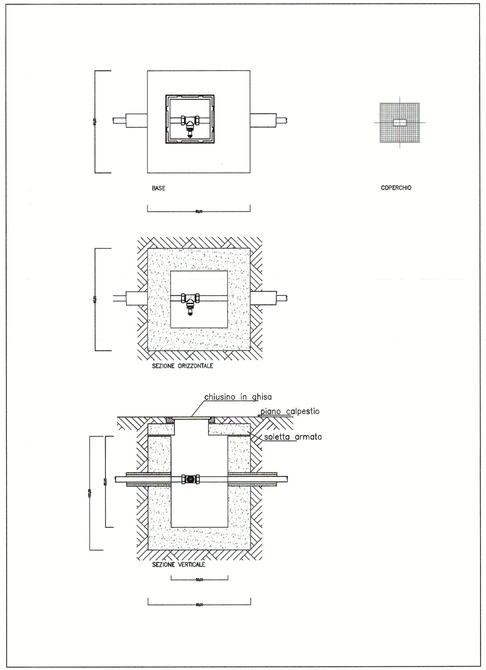


rapp 1:20

## Particolare posa tubazione

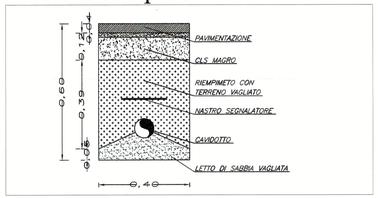


rapp 1:10

# COMUNE DI MADDALONI
(Caserta)

# VARIANTE
## PIANO URBANISTICO ATTUATIVO (PUA)
(APPROVATO CON DELIBERA DI C.C. N.220 DEL 15.09.2011)

## INSEDIAMENTI PRODUTTIVI

| TAVOLA | | SCALA |
|---|---|---|
| 16 | Particolari costruttivi | rapporti vari |


PROGETTISTA
ARCH. ROMANO BERNASCONI

COLLABORATORI STUDIO BERNASCONI:
ARCH. MARIAROSARIA TORDINIO (coordinamento generale)
ARCH. EMANUELE COLOMBO (elaborazioni informatiche)

Il Responsabile del Procedimento
ING. PIETRO CORRERA

Assessore delegato
ARCH. GIUSEPPE D'ALESSANDRO

SINDACO:
ANDREA DE FILIPPO


COMUNE DI MADDALONI
PROT. GENERALE 28293
04 LUG 2022
ALL. ___ Fasc. ___

DATA: Marzo 2022